Alteration:	Responsible	Date:

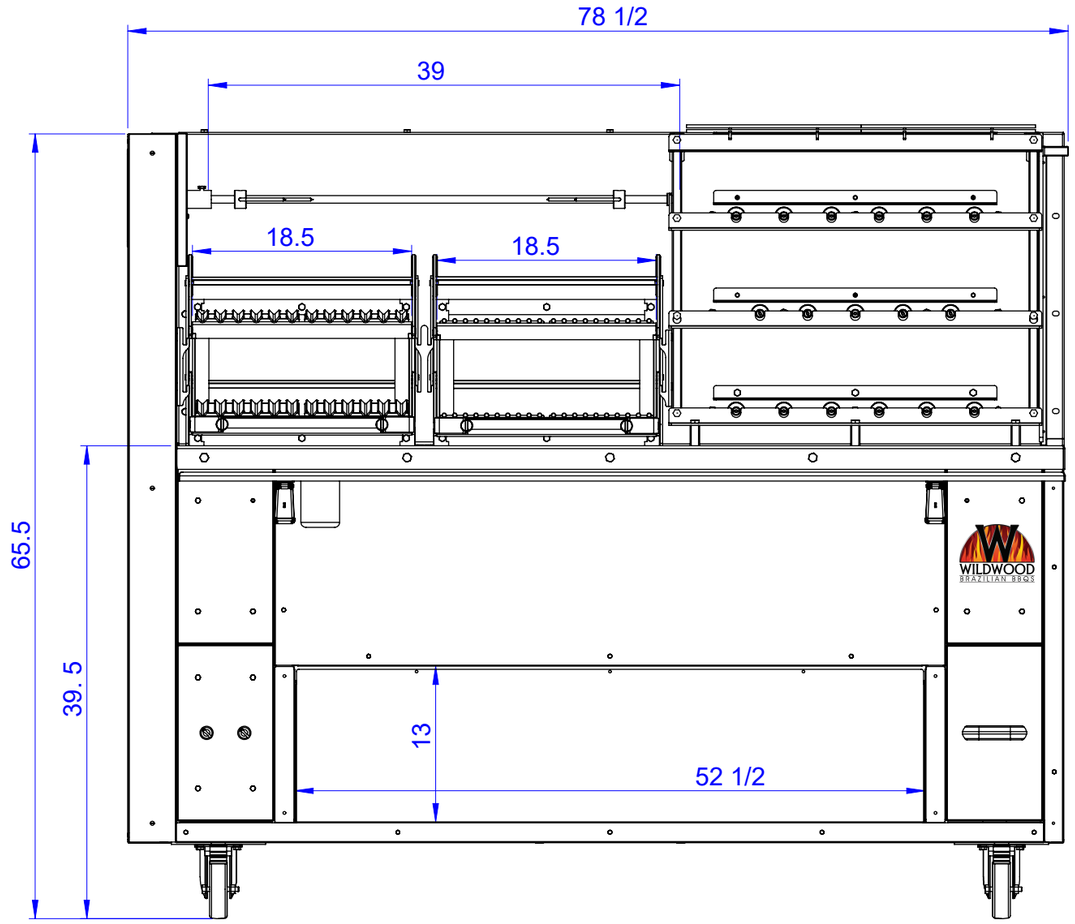

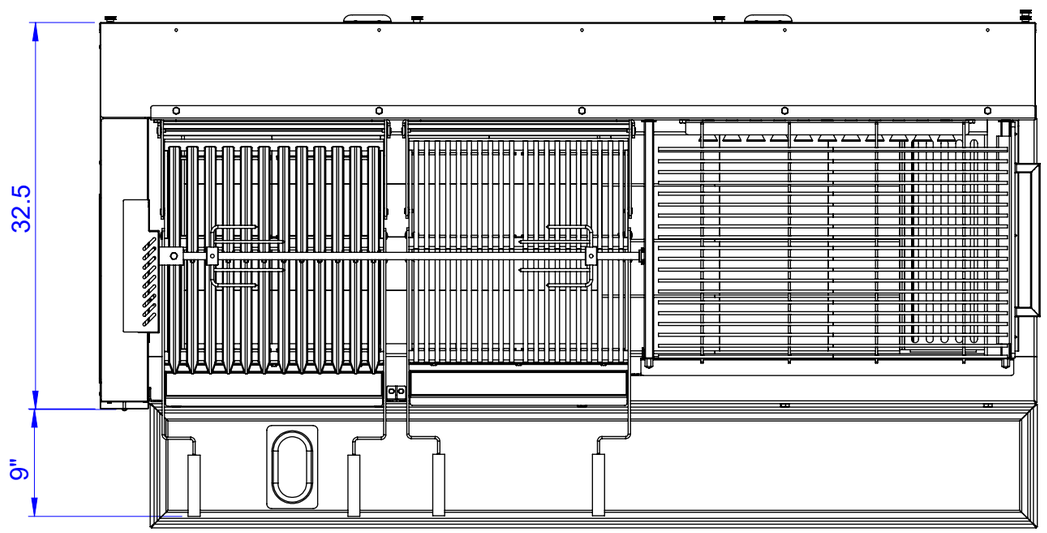

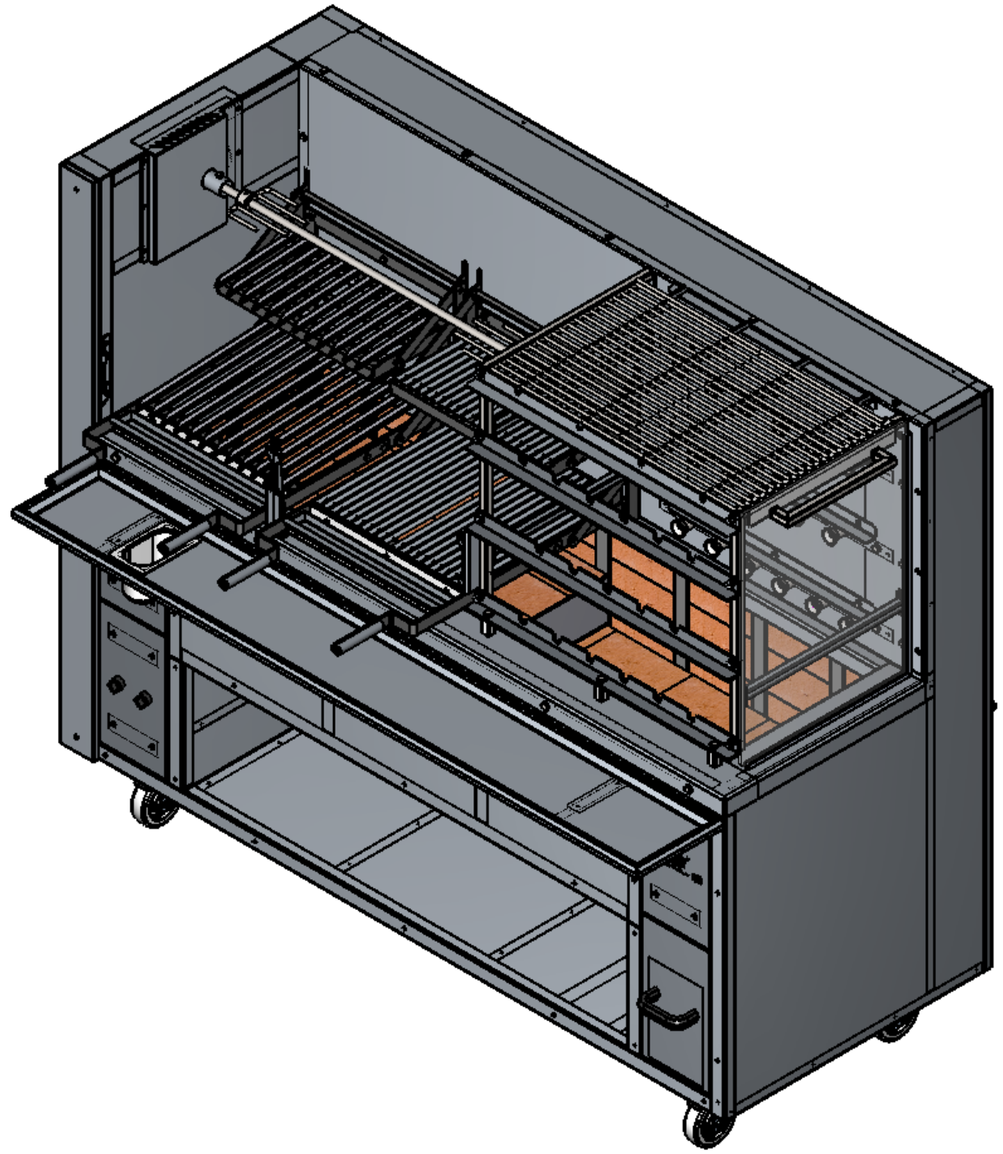

Item:

Afastamentos admissíveis para intervalos de dimensões básicas [mm]

Classe de tolerância / Descrição	De 0,5 até 3	acima de 3 até 6	acima de 6 até 30	acima de 30 até 120	acima de 120 até 400	acima de 400 até 1000	acima de 1000 até 2000	acima de 2000 até 4000
fino	±0,05	±0,05	±0,05	±0,15	±0,2	±0,3	±0,5	-
médio	±0,1	±0,1	±0,2	±0,3	±0,5	±0,8	±1,2	±2
grosseiro	±0,2	±0,3	±0,5	±0,8	±1,2	±2	±3	±4
muito grosseiro	-	±0,5	±1	±1,5	±2,5	±4	±6	±8

Afastamentos admissíveis para intervalos de comprimentos, em milímetros, do menor lado do ângulo

Classe de tolerância / Descrição	até 10	acima de 10 até 50	acima de 50 até 120	acima de 120 até 400
fino / médio	±1	±0°30'	±0°20'	±0°15'
grosseiro	±1°30'	±1°	±0°30'	±0°15'
muito grosseiro	±3°	±2°	±1°	±0°30'

Code: 014132.000

Description: M 350 + Ash Drawer + 2 LIFT 500 + Material 304

I:

Material:

Material: -

A3

SolidWorks

Project: Robert	Data: 04/02/2013	Quatity: 0	Weight 1918
Details: Robert	Data: 27/07/2017		
Aproved:	Data:		
Esc.: 1:13			Total Weight

WILDWOOD BRAZILIAN BBQS